RIDUTTORE DI PRESSIONE

EUROBRASS 143

Distribuitor: CALOR SRL
Str. Progresului nr. 30-40, sector 5, Bucuresti
tel: 021.411.44.44, fax:021.411.36.14
www.calorserv.ro - www.calor.ro

ART. 143

EUROBRASS 143

- **Riduttore di pressione in ottone;**
- **PN 25;**
- **Pressione regolabile a valle da 0,5 a 6 bar;**
- **Funzionamento a pistone;**
- **Sistema di compensazione della pressione;**
- **Temperatura massima di funzionamento 80° C;**
- **Filetti F.F.;**
- **Misure disponibili: da 3/8" a 4".**

ART. 143.N

CAMPO DI UTILIZZO:
I riduttori di pressione serie EUROBRASS 143 sono adatti alla riduzione e al controllo della pressione in impianti aventi le seguenti caratteristiche:

Massima pressione in entrata:	**25 bar**
Campo di regolazione a valle:	**0,5 - 6 bar (1,5 – 6 bar)[1]**
Temperatura massima di utilizzo:	**80° C** **130° C[1]**
Filettature di collegamento:	**ISO 228/1**
Testati secondo la normativa:	**DIN EN 1567**
Fluidi conformi:	**Acqua, aria compressa.** **Acqua, aria compressa, gasolio.[1]**
Rapporto di riduzione :	**10 - 1**

ELENCO DEI MATERIALI:

Metallo corpo:	**lega ottone CW617N UNI EN 12165 - CB753S EN 1984**
Metallo particolari interni:	**lega ottone CW614N UNI EN 12164**
Sede di tenuta:	**acciaio inox AISI 303**
Asta:	**lega ottone CW614N UNI EN 12164** **acciaio inox AISI 303[2]**
O-rings:	**NBR 70 sh** **FP75N 70sh[1]**
Guarnizioni piatte:	**Fasit Italy**
Particolari in plastica:	**Ultramid® A3K (BASF)**

[1] Solo misure 3" e 4" .
[2] Solo misure da 1"¼ a 4".

MISURE PRINCIPALI DEI RIDUTTORI DI PRESSIONE EUROBRASS 143

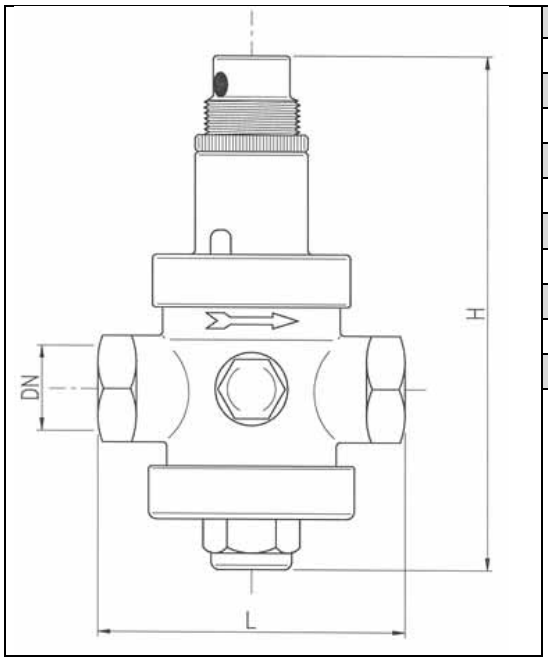

ARTICOLO	DN	H	L
143.38	3/8"	120	75
143.12	½"	120	75
143.34	¾"	150	85
143.33	1"	160	89
143.114	1" ¼	220	125
143.112	1" ½	220	130
143.58	2"	250	138
143.160	2" ½	260	145
143.80	3"	285	177
143.100	4"	310	190

DIAGRAMMA DI PORTATA E PERDITA DI CARICO:

DIAGRAMMA DI PORTATA E PERDITA DI CARICO - DISCHARGE AND HEADLOSS DIAGRAM
SERIE EUROBRASS

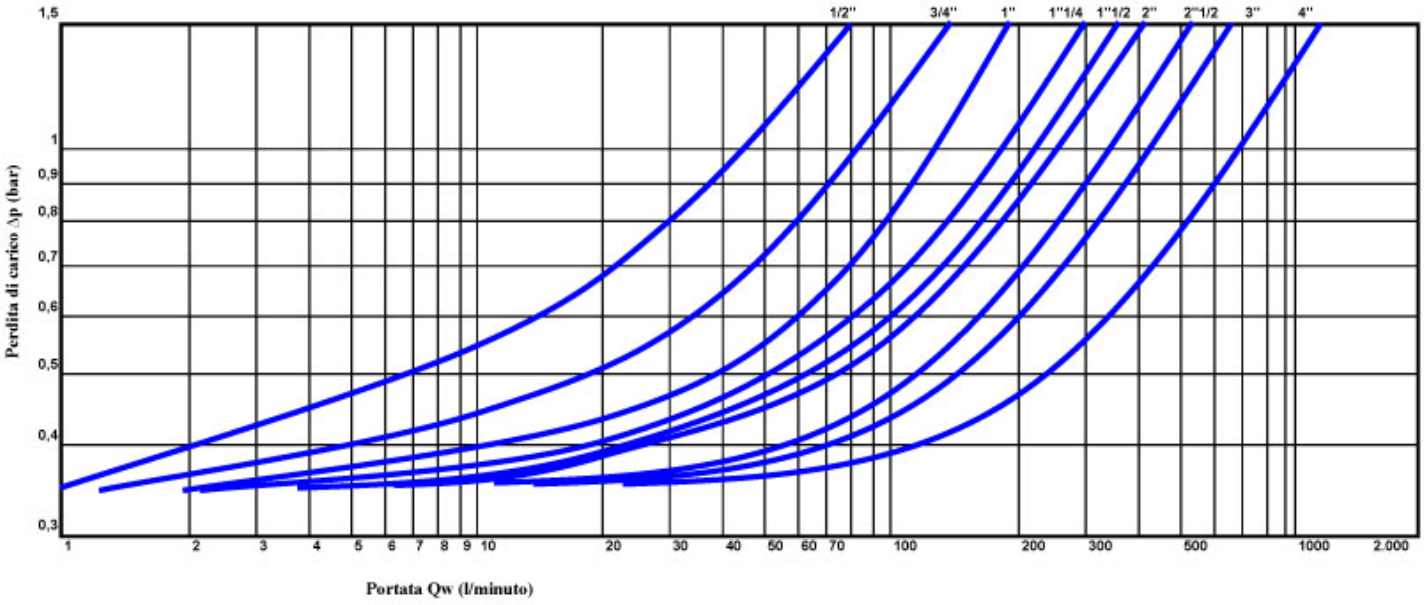

** i dati relativi alla misura 4" sono stimati - 4" rates are estimated

MALGORANI

PORTATA IDEALE DEI RIDUTTORI DI PRESSIONE EUROBRASS 143

Al fine di ottimizzare la scelta del riduttore di pressione da installare in un impianto, consigliamo di seguire le indicazioni della tabella che segue in cui sono indicate le pressioni ideali di funzionamento dei riduttori Eurobrass 143; i valori espressi sia in litri/minuto che in m³/ora rappresentano il campo di portata entro il quale si ottimizzano funzionamento, silenziosità e ridotta perdita di carico dei riduttori di pressione.

MODELLO	MISURA	PORTATA IDEALE L/min	PORTATA IDEALE m³/ora
EUROBRASS 143	3/8"	15 - 30	0,9 - 1,8
EUROBRASS 143	½"	20 - 50	1,2 - 3
EUROBRASS 143	¾"	50 - 75	3 - 4,5
EUROBRASS 143	1"	75 - 95	4,5 - 6
EUROBRASS 143	1" ¼	95 - 130	6 - 8
EUROBRASS 143	1" ½	110 - 140	7 - 8,5
EUROBRASS 143	2"	120 - 160	7,5 - 10
EUROBRASS 143	2" ½	140 - 180	8,5 - 11
EUROBRASS 143	3"	160 - 220	10 - 13,2
EUROBRASS 143	4"	200 - 260	12 - 15,6

INSTALLAZIONE DEL RIDUTTORE DI PRESSIONE

I riduttori di pressione serie EUROBRASS 143 non risentono, nel loro funzionamento, della forza di gravità; possono, quindi essere installati nell'impianto in qualsiasi posizione:

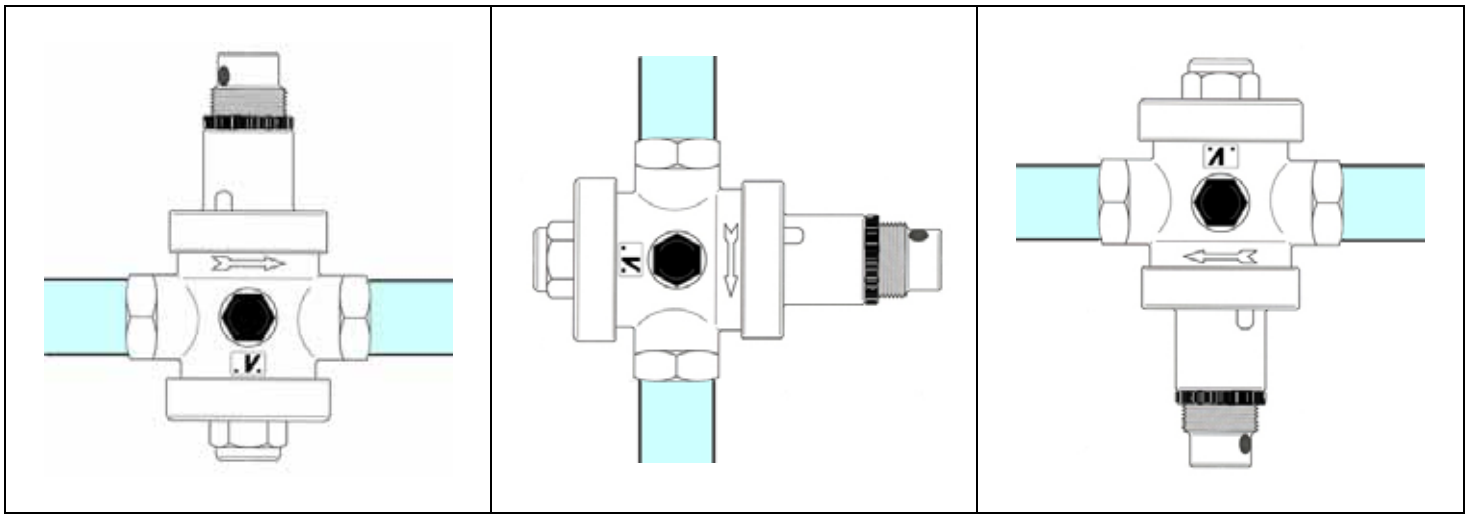

Il riduttore di pressione può essere danneggiato da impurità presenti nell'acqua; al fine di proteggere non solo il riduttore, ma anche tutti gli apparecchi a valle nell'impianto (miscelatori termostatici, rubinetteria sanitaria, docce, ecc.) consigliamo di installare un filtro autopulente a monte del riduttore di pressione.
Nel caso di presenza di apparecchi per la produzione o l'accumulo di acqua calda o tubazioni esposte a sbalzi termici nell'impianto a valle, è possibile che si verifichi l'aumento della pressione a valle del riduttore; ciò non è dovuto ad un malfunzionamento del riduttore di pressione bensì all'incremento di volume dell'acqua conseguente alla variazione di temperatura della stessa; installando un vaso di espansione tra boiler e riduttore di pressione il problema viene eliminato.
Si raccomanda infine di inserire nell'impianto un dispositivo anti-colpo d'ariete al fine di evitare cedimenti nei componenti interni del riduttore di pressione dovuti a violenti ritorni di pressione.

Schema raccomandato per l'installazione dei riduttori di pressione:

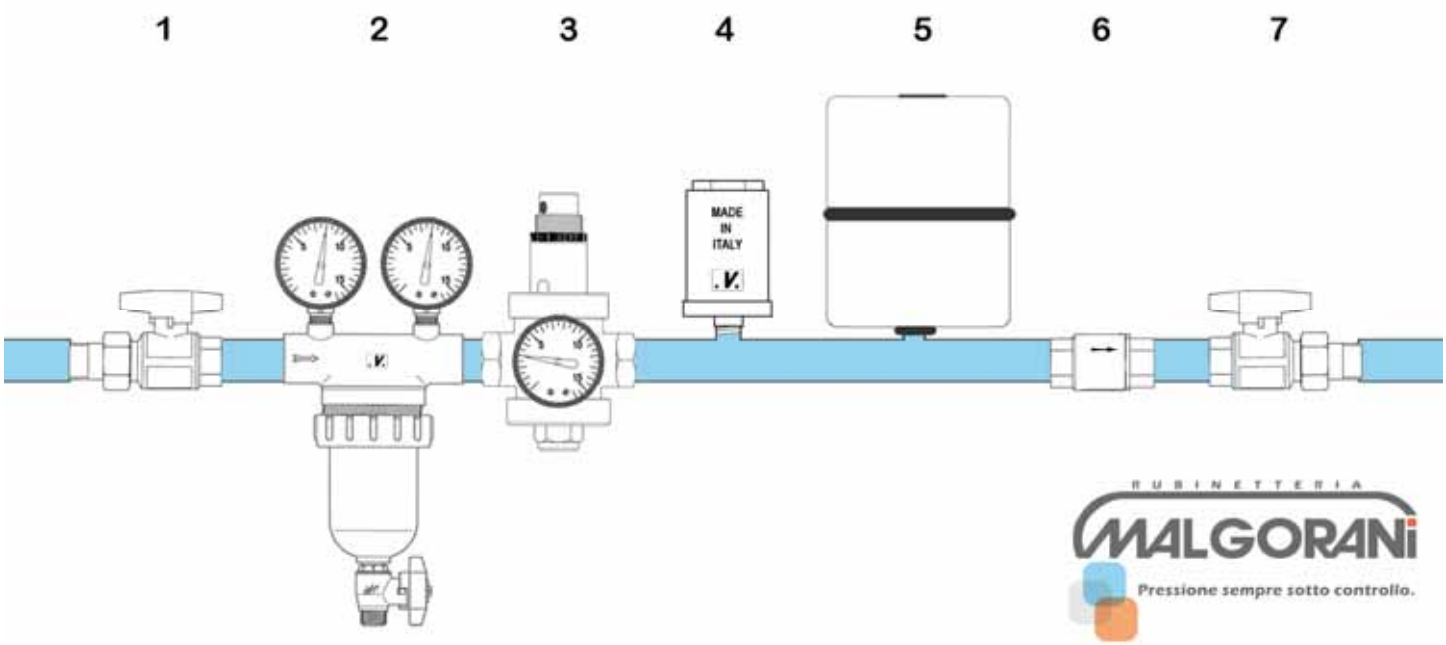

1 – VALVOLA DI INTERCETTAZIONE
2 – FILTRO NEPTUN
3 – RIDUTTORE EUROBRASS
4 – STOPSHOCK
5 – VASO IDRICO
6 – VALVOLA DI NON-RITORNO
7 – VALVOLA DI INTERCETTAZIONE

Un'installazione secondo lo schema riportato, elimina la quasi totalità delle anomalie che possono verificarsi in un impianto idrico moderno.

COME REGOLARE LA PRESSIONE

Tutti i riduttori di pressione Malgorani sono testati prima di essere imballati; durante il test essi vengono tarati in uscita alla pressione di 3 bar; la pressione di uscita può essere facilmente modificata una volta che il riduttore è installato sull'impianto.
Per modificare la pressione in uscita è sufficiente allentare la ghiera e ruotare il premomolla come illustrato nella sequenza fotografica; ruotando in senso orario la pressione in uscita aumenta, ruotando in senso antiorario la pressione in uscita si riduce. La corretta regolazione della pressione va fatta ad impianto chiuso.